Produktbeschreibung

Digitales Audiomischpult CTR308m mit acht Surround Abhörausgängen

Mit dem ***CTR308m*** erweitert die Ton- und Studiotechnik GmbH ihr Produktsortiment der digitalen Audiomischpultsystem um ein Audiomischpult speziell für den Einsatz der Vertonung in computergestützten Videoschnittplätzen mit angeschlossener Sprecherkabine.

Das ***CTR308m*** ist ein kompakter Audiomischer und besteht aus einer 19“, 2HE Audioverarbeitung mit rückseitigem Anschlussfeld für alle Audio- und Steuerungssignale sowie einer abgesetzten Bedienkonsole mit acht 100mm Pegelstellern, sowie einem integrierte Kommandomikrofon zum automatischen Einsprechen in das Studio.

Die komfortable Monitoreinheit mit 2-kanaliger Pegelanzeige, sechs Abhörtasten (vier Tasten „on the Fly“ programmierbar) und sieben Funktionstasten lässt sich zwischen dem ***STEREO-*** und ***SURROUND-Modus*** umschalten. Im ***STEREO-Modus*** stehen zwei, im ***SURROUND-Modus*** acht regelbare Lautsprecherausgänge zur Verfügung, wobei die STEREO-Lautsprecher als Front Lautsprecher im ***SURROUND-Modus*** benutzt werden.

Durch Verwendung von *motorisierten Fadern* mit Touch Funktionalität lassen sich bis zu acht Pegelsteller der Bedienkonsole des ***CTR308m*** von einem Schnittsystem über die MIDI Schnittstelle steuern. (Ansteuerung derzeit über Final Cut und Avid Media Composer realisiert)

Die I/O Konfiguration des digitalen Audiomischpultsystem ***CTR308m*** sowie die Vergabe der Kanalnamen aller Audiosignale wird über eine komfortable PC-Software vorgenommen.

Blockschaltbild *CTR308m*

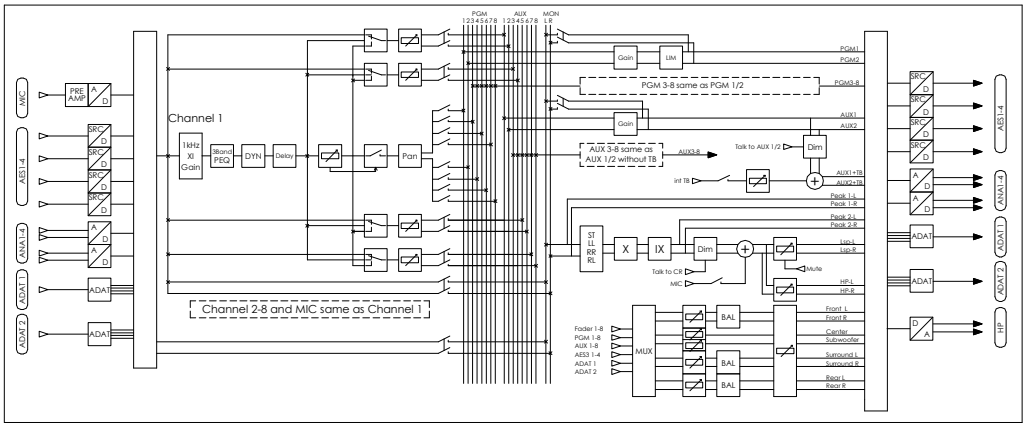

Einige Merkmale der Bedienkonsole des CTR308m

- 8 motorisierte Eingangs- und ein Mikrofonregler, 100mm.
- 2-zeiliges Display für je zwei Eingangskanäle.
- LED-Anzeige des kompletten Programm-/Auxilliary Routing.
- Signalbearbeitungs-LED für jeden Kanal.
- Zentrale Bedienung aller Ein- und Ausgangsfunktionen mit 2-zeiligem und 16-stelligem Display, Drehgeber und 11 Funktionstasten.
- Komfortable Monitoreinheit mit integrierter 2-kanaliger Pegelanzeige, zwei fest und vier „on the fly“ programmierbare Abhörtasten.
- Monitoreinheit umschaltbar zwischen Stereo und Surround Betrieb
- Eingebautes Kommandomikrofon mit einer Zieltaste zum Einsprechen in den AUX 1/2 Weg.
- Anschluss der Bedienkonsole an die Audioverarbeitung über nur ein Steuerungskabel.

Einige Merkmale der Audioverarbeitung des AV4CTR

- Eingangskreuzschiene mit 24 digitalen Eingängen und 5 analogen Eingängen.
- 3-band Equalizer, Dynamikeinheit und Delay für jeden Eingangskanal verfügbar
- Summierstufe mit 9 Eingängen und 16 Busausgängen, davon acht Auxilliary Schienen (Abgriff PF/AF/MON schaltbar, Pegel getrennt regelbar).
- Alle Busausgänge im Pegel regelbar, Limiter in den acht Programmsummen optional
- Ausgangskreuzschiene mit 24 digitalen Ausgängen und 4 analogen Ausgängen.
- Integrierte Studioanbindung durch AUX 1/2 Weg mit automatischem Einsprechen über das in der Bedienkonsole eingebaute Kommandomikrofon.
- Synchronisation auf externen Wordclock oder AESid Audioeingang
- 4 Steuerungseingänge (digital +5...+24Vdc) und 4 Steuerungsausgänge (open collector).
- Konfiguration über komfortable PC-Software CTR308m SysConf.

Ton- und Studiotechnik GmbH

Rudolf-Diesel-Str. 9 D-40670 Meerbusch
Telefon: +49 21 59/69 99-0 Telefax: +49 21 59/69 99-22
E-Mail: tus@ts-online.com Internet: http://www.ts-online.com

Ansicht und Anschlüsse Audioverarbeitung AV4CTR

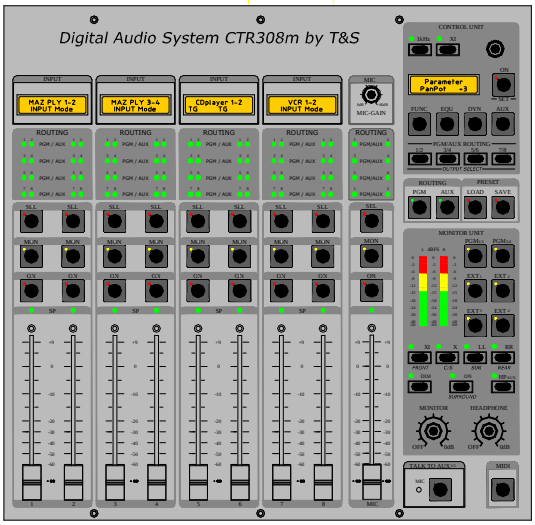

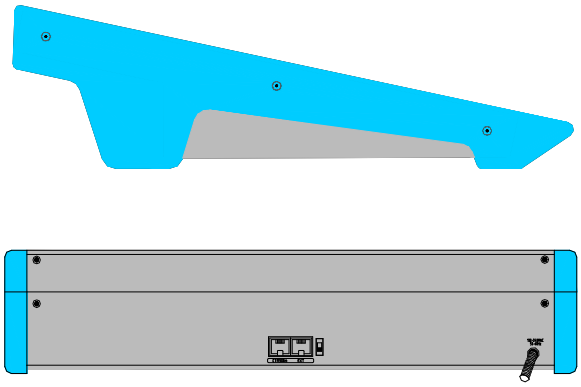

Ansicht und Anschlüsse Audioverarbeitung AV4CTR

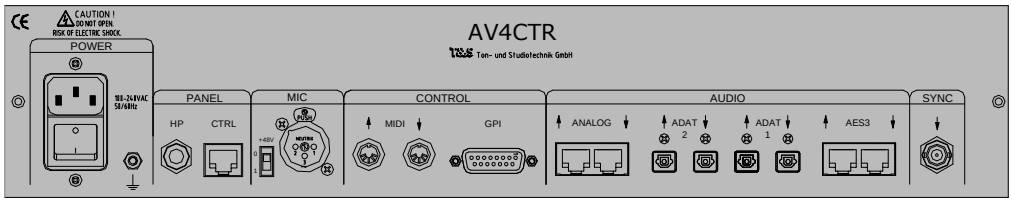

- **Audioeingänge**
  - 4x 2-kanalig digital AES3 (symmetrisch 110 Ohm) mit Sample Rate Konverter, RJ45
  - 2x 8-kanalig digital ADAT, Toslink
  - 2 x 2-kanalig analog Line (elektr. symmetrisch), RJ45
  - 1x 1-kanalig analog Mikrofon (elektr. symmetrisch), +48V zuschaltbar, XLR
- **Audioausgänge**
  - 4x 2-kanalig digital AES3 (110 Ohm), RJ45
  - 2x 8-kanalig digital ADAT, Toslink
  - 2x 2-kanalig analog Line (elektr. symmetrisch), RJ45
- **Monitorausgänge, Stereo**
- Lautsprecher L/R (routbar auf die Audioausgänge)
- Messausgang PEAK (routbar auf die Audioausgänge)
- 1x 2-kanalig analog Kopfhörer L/R (unsym.), Klinke
- **Monitorausgänge, Surround**
- Lautsprecher Front L/R, Center, Subwoofer, Surround L/R, Rear L/R (routbar auf die Audioausgänge)
- **Steuerung**
  - 1x Synchronisationseingang, Wordclock oder AESid
  - 4x Steuerungseingang, Optokoppler +24Vdc
  - 4x Steuerungsausgang, open collector
  - 1x CAN, 1x USB, 1x MIDI, 1x RS232

Optionen

- **19“ 1HE Anschlußpanel PP-CTR**
  mit frontseitig 8x/8x XLR Buchse/Stecker auf RJ45 für Analog/Digital IN/OUT
- **19“ 1HE ADAT Converter A2Amod**
  mit rückseitig 2x 15pol. Sub-D Buchse Analog IN 1..8 auf 1x Toslink 8-kanalig ADAT OUT
  und/oder
  1x TosLink 8-kanalig ADAT IN auf 2x 15pol. Sub-D Stecker Analog OUT 1..8
  und/oder
  1x 15pol. Sub-D Buchse Digital AES3 IN 1..8 auf 1x Toslink 8-kanalig ADAT OUT und
  1x TosLink 8-kanalig ADAT IN auf 1x 15pol. Sub-D Stecker Digital AES3 OUT 1..8

T&S, Stand 09/2008, Irrtümer und Änderungen vorbehalten

Ton- und Studiotechnik GmbH
Rudolf-Diesel-Str. 9
D-40670 Meerbusch
Telefon: +49 21 59/69 99-0
Telefax: +49 21 59/69 99-22
E-Mail: tus@ts-online.com
Internet: http://www.ts-online.com